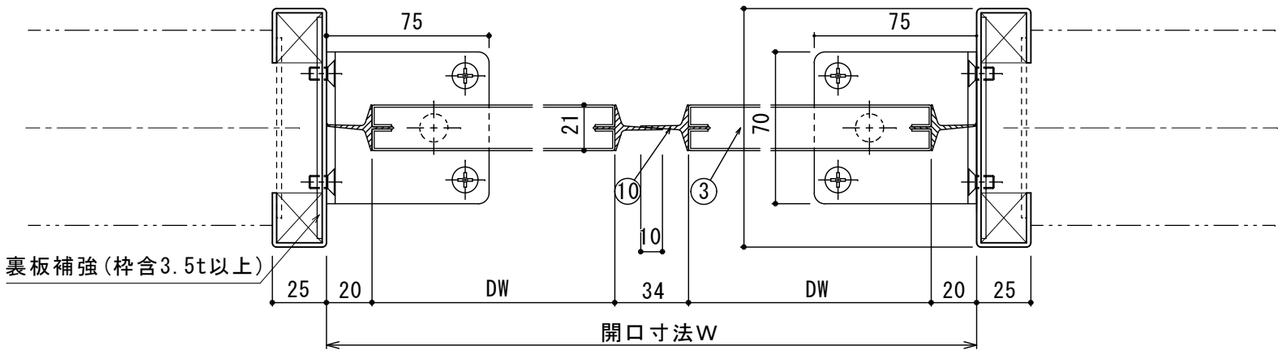

A ～ A 断面 (S=1/2)

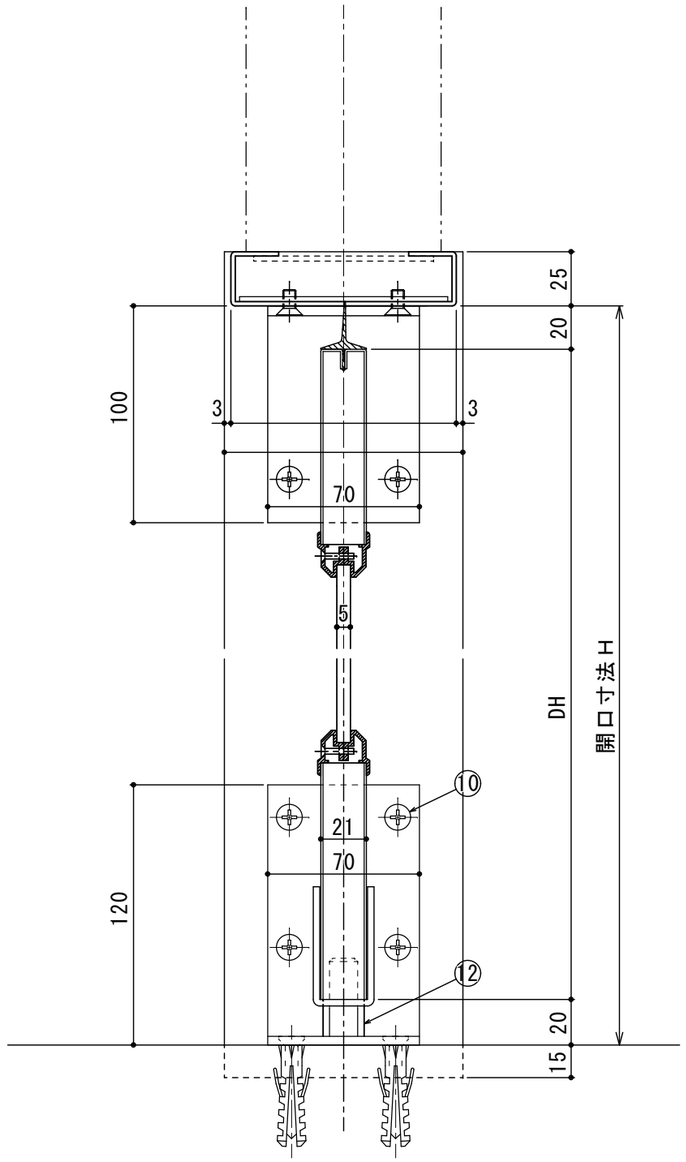

C ～ C 断面 (S=1/2)

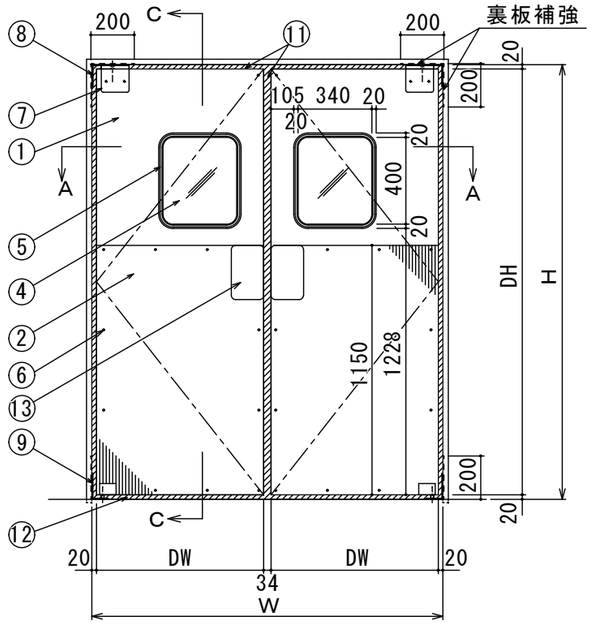

立面・平面図 (S=1/20)

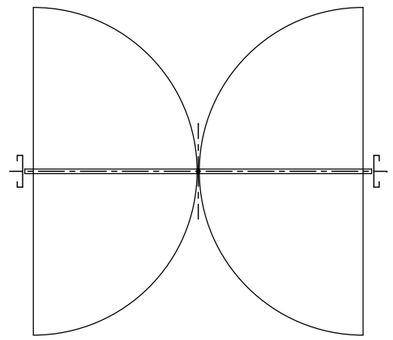

符号	数量	取付場所

タイプ	スイングドア ＨＧ－１		
番号	名称	材質	備考
1	上部表面材	特殊アルミニウム合金	t=0.8mm
2	下部表面材	ステンレス鋼(HL)	t=1.0mm
3	芯材	ランバーコア	防水処理
4	窓	強化ガラス アクリル	t=5mm
5	窓枠	アルミ枠押出形材	
6	ネジ	ステンレス	Aﾄﾗｽ 5X20
7	上部金具カバー	ABS樹脂	
8	上部枠側金具	ステンレス	
9	下部枠側金具	ステンレス	
10	枠側金具ネジ	ステンレス	Aｻﾗ 6X30 皿小 6X15
11	シールガスケット	塩化ビニール (クロ)	抗菌仕様
12	ズリゴム	テトロン (アクリル樹脂加工)	防汚仕様
13	ハンドプレート	アクリル ＋抗菌フィルム	抗菌仕様

訂正			
△	. .		工事名
△	. .		
△	. .		
△	. .		
△	23.2.17	一部修正	

品名 HG－１（両開き）

コード

受領印

年 月 日

株式会社 スイング

照査	担当	設計
. .	. .	. .

スケール A2= 1/21/20

図番

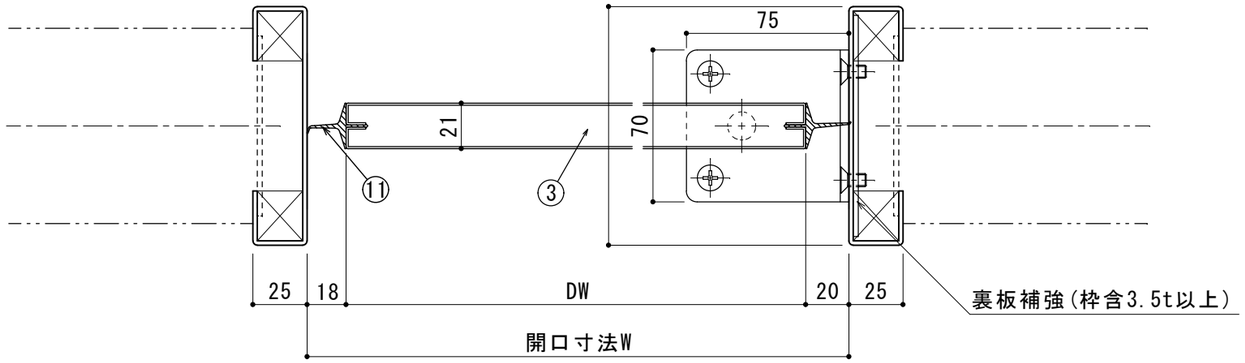

A～A　断面　S=1/2

符　号	数　量	取付場所
タイプ	スイングドア ＨＧ－１	

番号	名　称	材　質	備　考
1	上部表面材	特殊アルミニウム合金	t=0.8mm
2	下部表面材	ステンレス鋼(HL)	t=0.8mm
3	芯材	ランバーコア	防水処理
4	窓	強化ガラス アクリル	t=5mm
5	窓枠	アルミ枠押出形材	
6	ネジ	ステンレス	Aﾄﾗｽ 5X20
7	上部金具カバー	ABS樹脂	
8	上部枠側金具	ステンレス	
9	下部枠側金具	ステンレス	
10	枠側金具ネジ	ステンレス	Aｻﾗ 6X30 皿小 6X15
11	シールガスケット	塩化ビニール (クロ)	抗菌仕様
12	ズリゴム	テトロン (アクリル樹脂加工)	防汚仕様
13	ハンドプレート	アクリル ＋抗菌フィルム	抗菌仕様

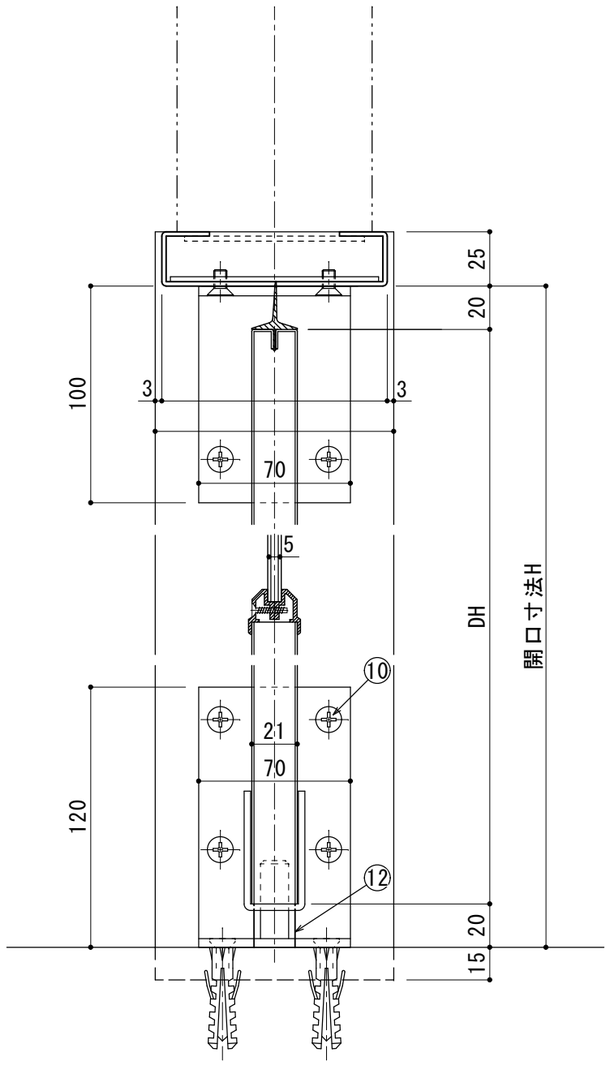

C～C　断面　S=1/2

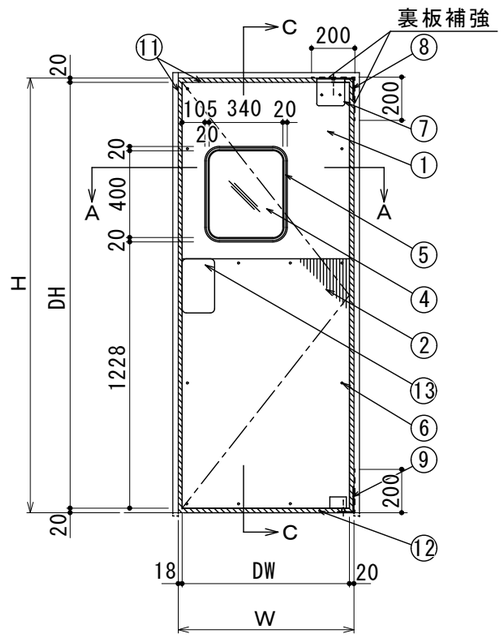

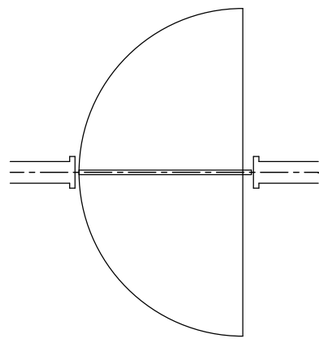

立面・平面図 (S=1/20)

訂正			
△	. .		
△	. .		
△	. .		
△	. .		
△	23.2.17	一部修正	

工事名

品名　ＨＧ－１(片開き)

コード

受領印　年　月　日

株式会社スイング

照　査	担　当	設　計	図　番
. .	. .	. .	

スケール A2= 1/2 1/20